A.O.SMITH
史密斯

美国专利号：6303183

ELJH Cylinder Electric Wall Hung Water Heater
圆 桶 壁 挂 式 电 热 水 器

艾欧史密斯（中国）热水器有限公司
A.O.SMITH (CHINA) WATER HEATER COMPANY LTD.

安装与使用说明书（含保修卡及装箱单）

INSTALLATION & INSTRUCTION MANUAL

目　录

用户必读 …… 1
外观特征(附图) …… 2
规格参数(附表) …… 2

安全特征 …… 2
双极跳高温极限 …… 2
安全阀 …… 3

产品特点 …… 3
温控器 …… 3
金圭特护内胆 …… 3
高效节能保温隔热层 …… 3
阳极棒保护 …… 3

安装说明 …… 4
安装 …… 4
水管连接 …… 6
电源接线 …… 6
充水 …… 6

使用说明 …… 6
设定水温 …… 6
开启 …… 6
说明 …… 6

保养说明 …… 7
保养 …… 7
故障检修（附表） …… 8
接线图 …… 8

保修服务规定 …… 9
注意 …… 11
装箱单 …… 11
产品维修服务记录卡 …… 12

用 户 必 读

在安装和使用热水器之前，请您仔细阅读说明书，并务必保存好此说明书以备将来参考使用。

- 对于本热水器的非正确安装，艾欧史密斯公司恕不承担任何责任。只有取得本公司承认的专业人员才可为您安装史密斯热水器。
- 对热水器进行任何维护保养和维修前，请务必断开电源。非专业人员不得调整和维修热水器。
- 热水器可能导致严重烫伤。务必将热水与冷水混合后再进行淋浴或洗涤。
- 如果热水器受到无水干烧系统产生蒸汽或不正常的热水，任何部件被水浸泡，应由合格的专业人员检查或修理后方可再使用。
- 对于配有电源线的热水器，若电源软线损坏，必须由制造厂维修部门和专业人员前来更换。本热水器的重要部件均有绝缘和隔热层防护。请用户放心使用。
- 热水器配有泄压安全阀，为了使用安全，不可私自改动其安装位置，严禁堵塞其出口。

注意： 如果不完全遵守此说明书的内容，将会引起失火，导致财产损失，人身伤害或死亡。

警告： 电源插座必须有可靠接地才能通电使用，严禁在无可靠接地的情况下使用热水器！

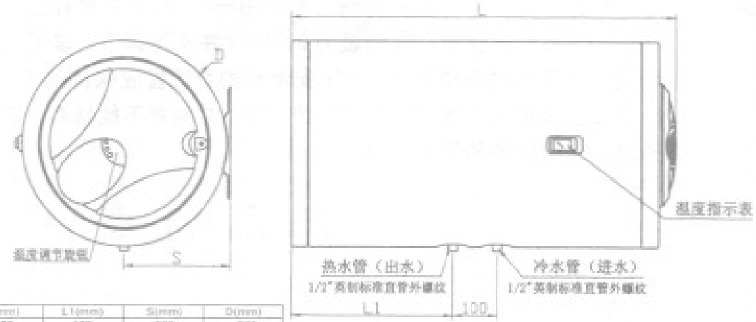

型号	L(mm)	L1(mm)	S(mm)	D(mm)
ELJH-30	605	195	200	ø360
ELJH-40	710	280	200	ø360
ELJH-45	830	345	200	ø360
ELJH-50	830	345	200	ø360
ELJH-55	952	405	200	ø360
ELJH-60	952	405	200	ø360
ELJH-65	795	320	250	ø463
ELJH-80	860	370	250	ø463
ELJH-100	1025	450	250	ø463

图一 外观特征

执行标准：GB4706.1-1992 GB4706.12-1995

型号	容积 (L)	电压(V)／频率(Hz)	加热棒输入功率 (W)	电流 (A)	温度范围 (°C)	额定水压 (MPa)	净重 (kg)
ELJH-30	30	~220/50	1500/2000	6.8/9.1	(30~75) ± 5	0.8	17
ELJH-40	40	~220/50	1500/2000	6.8/9.1	(30~75) ± 5	0.8	19
ELJH-45	45	~220/50	1500/2000	6.8/9.1	(30~75) ± 5	0.8	21
ELJH-50	50	~220/50	1500/2000	6.8/9.1	(30~75) ± 5	0.8	21
ELJH-55	55	~220/50	1500/2000	6.8/9.1	(30~75) ± 5	0.8	24
ELJH-60	60	~220/50	1500/2000	6.8/9.1	(30~75) ± 5	0.8	24
ELJH-65	65	~220/50	1500/2000	6.8/9.1	(30~75) ± 5	0.8	28
ELJH-80	80	~220/50	1500/2000	6.8/9.1	(30~75) ± 5	0.8	31
ELJH-100	100	~220/50	1500/2000	6.8/9.1	(30~75) ± 5	0.8	35

表一 规格参数

安 全 特 征

双极跳高温极限：

本热水器具有一个人工复位的高温极限开关，能在控温发生故障而导致水温过高时同时自动切断电源。

安全阀： 本热水器带有一个泄压安全阀（参见图一）。必须安装在进水管的那一侧（蓝色）。出厂时已由厂家预设为0.8MPa并不可调节，该阀门会在管道系统超过此压力时自动泄压。泄压安全阀的导流管应保持向下倾斜安装，排出液应直接排入下水道。在任何情况下，导流管不能堵塞，应保持与大气相通。关于管道的安装请参考图七。

产 品 特 点

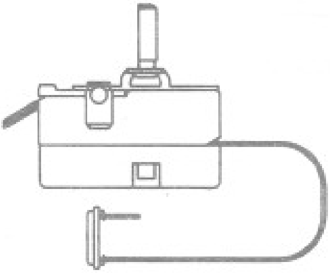

图二 温控器

温控器： 采用贴片液体膨胀式温控器、感温迅速、可靠、准确。通过外部的旋钮来设定、调节水温，方便、安全。

金圭特护内胆： 水箱采用本公司具有60多年发展历史的金圭特护内胆防腐工艺，是艾欧史密斯的专利技术，将特种硅化物均匀地涂在内胆表面，经870°C高温处理后与钢壁熔为一体，产生保护作用，能承受巨大冲击而不脱落、不破碎。通过美国UL标准10万次的疲劳寿命试验，是当今最耐用、抗锈蚀、防结垢的热水器内胆之一。

高效节能保温隔热层： 采用加厚无氟聚氨酯整体发泡隔热层，保温性能良好，最大程度减少热损耗。

阳极棒保护： 采用不锈钢内芯强力阳极棒，保护水箱经久耐用，大大延长热水器的使用寿命。

> **注意：** 超过50°C的热水会引起烫伤，为了您的家人尤其是小孩的安全，在您将温度设定为超过50°C使用时请特别小心。

安 装 说 明

安装:

本热水器应安装在靠近电源插座、下水道及用水处的地方。安装热水器时务必使进水管和出水管都处于热水器的底部。千万不要竖直地安装本热水器!

> **注意:** 请务必使用所配的固定附件来安装本热水器。确认固定牢固可靠后，才能挂上热水器。否则热水器可能从墙上落下，造成严重的伤害事故。

安装步骤及注意事项:

- 确保安装面能承受4倍于灌满水的热水器重量。
- 确定螺栓孔位置前，应保证热水器右侧距离墙壁不小于300毫米，以留出空间在需要时打开塑料盖来进行维修和重新设置高温极限。
- 用ø10钻头的冲击电钻，在墙体上打两个至少90mm深的孔，两孔应在同一水平线上，两孔间距尺寸如图三所示。

型　　号	L (mm)
ELJH-30	260
ELJH-40	260
ELJH-45	380
ELJH-50	380
ELJH-55	380
ELJH-60	380
ELJH-65	380
ELJH-80	380
ELJH-100	380

图 三

- 用内六角扳手和膨胀螺钉将挂钩固定在墙体上。如图四所示。

  应特别注意:* 必须将尼龙膨胀管先穿过挂钩上的圆孔，再插入打好的孔中。

  * 必须使用专用的内六角扳手将螺钉旋入尼龙膨胀管内，不得借用其它工具；当螺钉沉头贴住挂钩片使挂钩不能自由摆动时，请不要继续拧动螺钉，以防损坏尼龙膨胀管。

- 将热水器背部两安装支架上部的方孔套入挂板的挂钩内，向下移动热水器，保证方孔压在挂钩的根部，确认热水器可靠固定。如图五所示。

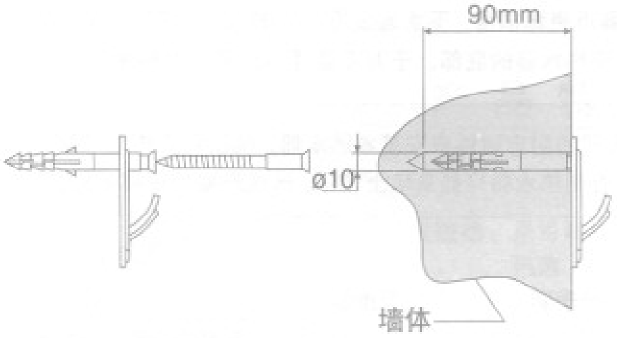

图四

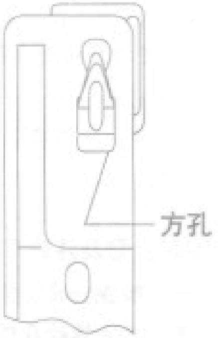

图五

> **注意：**所配的安装附件仅能用于坚固的水泥墙。不恰当地安装的热水器有可能会掉落。(见图六)

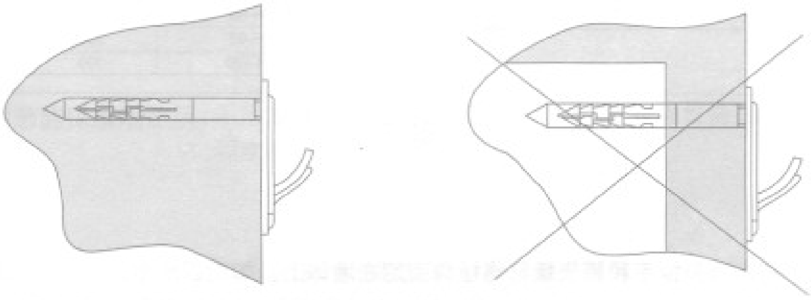

正确　　　　不正确

图六

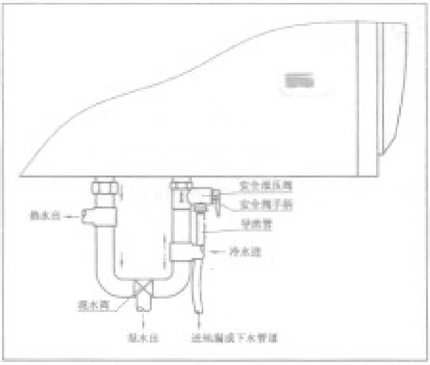

图七　水管连接图

水管连接： 在热水器进水口处（蓝色堵帽）连接一个泄压阀，箭头指向水流的方向（指向热水器）。热水管应从出水口（红色堵帽）连接。泄压安全阀的安装请参考前面安全阀的内容。注意：在管道接口处都要使用生料带，防止漏水，同时安全阀不能旋得太紧，以防损坏。如果进水管的水压与安全阀的泄压值相近时，请在远离热水器的进水管道上安装一个减压阀。水管连接请参考图七。

电源接线： 热水器已配有电线和插头，并已连接妥当。用户只要将插头插入与该插头相对应的插座即可。注意：应确保热水器是可靠接地的。使用的插座必须可靠接地。同时应使用品质优良的插座，保证与插头可靠接触。

充水： 所有的管道都连接好之后，打开进水龙头，然后打开热水将热水器充水，排出空气直到热水龙头有水流流出，表明水已加满，请关闭热水龙头，检查所有的连接处，是否有漏水。如果有漏水，排空水箱，修好漏水的连接处，然后重新给热水器充水。

使用说明

设定水温： 调节右侧的温度调节旋钮可设定水温的高低，向下调表示 设定温度升高，向上调表示设定温度降低。一般在出厂前已调节至最高温度。

开启： 确定热水器充满水之后，接通电源。当指示灯亮时，热水器处于加热状态；指示灯灭时，表示热水器已加热至设定温度，处于保温状态。

说明： 在加热过程中安全阀排泄口有渗水现象是正常的。正常使用情况下，应定期打开安全阀手柄（先拧下排泄管接头，卸下手柄保护块），如有水流出则安全阀工作正常，如无水流出请与当地维修部联系。

保 养 说 明

申明：本热水器仅应由合格的服务人员进行维修保养。不正确的方法可能引起严重的伤害事故或财产损失。

警告—触电：在打开热水器或对热水器进行维修前，请务必拔掉电源插头。

注意：在请人维修之前，请参考下一页的故障检修表，排除明显的问题。

保养：

- 如需排空热水器时，先关闭进水阀门，扳动泄压安全阀上的手柄，松开与内胆出水接头相连的螺母，导流管即排出水来。

- 定期清洗水箱，排除污垢。具体步骤：1)切断电源；2)拧下泄压安全阀及进水管；3）打开右侧盖板，卸下加热棒组件，从侧口进行清理。清理水箱的周期根据当地的水质确定。

  注意：排出的水可能很烫，小心烫伤。

故 障 检 修

故障现象	可能的原因	解决方法
指示灯不亮 无热水	1)热水器处于“关”状态 2)热水器没有通电 3)墙上的电源插座没有电 4)控制电路或内部接线有问题	1)打开热水器调节旋钮 2)插上热水器电源 3)检查电源插座 4)联系维修人员或厂家
指示灯不亮 水温过高	1)高温极限开关已断开 2)温控器故障	1)联系维修人员或厂家 2)联系维修人员或厂家
灯亮，无热水	加热棒烧坏或内部线路有问题	联系维修人员或厂家
水从管道接口 漏出	接口不密封	重新连接热水器的管道，务必使用生料带
水从外壳漏出	水箱或配件漏水	立即切断热水器的电源，并联系维 修人员或厂家

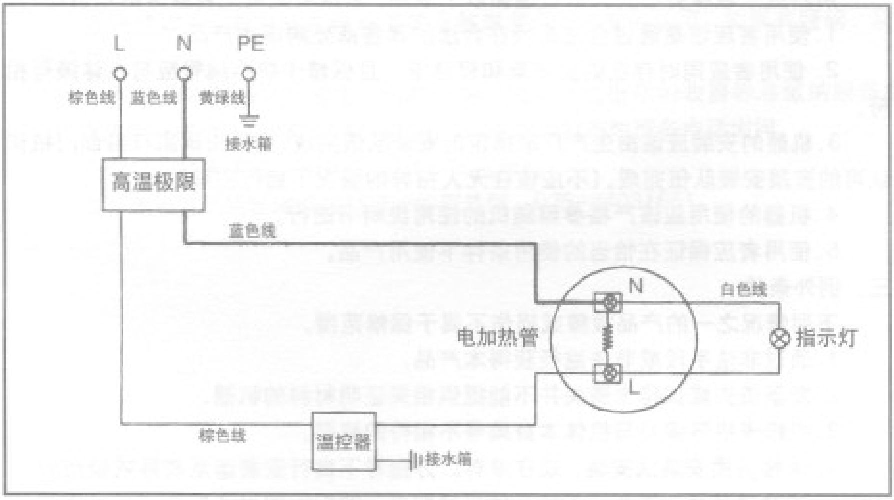

图八 圆桶壁挂式电热水器的接线图

保修服务规定

一、保修期(三包期)附表

根据国家三包规定，热水器应提供整机一年的三包期。

容积式热水器内胆保修五年(商用炉或者家用热水器用作商业用途时除外)

艾欧史密斯产品保修期一览表

型　　号	正常保修期(年)	
	内胆(如有)	整机
ELJH-30/40/45/50/55/60/65/80/100	5 年	1 年

二、保修条件

用户或三包服务接受人应该遵循以下规则，否则将失去三包服务的申请权利。

1.使用者应该是通过合法途径在合法的零售商处购得本产品。

2.使用者应同时存在购货发票和保修卡，且保修卡机器编号应与机体编号相符。

3.机器的安装应该由生产厂家指定的安装队伍完成，或是由国家权威部门机构认可的资质安装队伍完成。(不应该在无人指导的情况下自行安装)

4.机器的使用应该严格参照随机的使用说明书进行。

5.使用者应保证在恰当的使用条件下使用产品。

三、例外条件

下列情况之一的产品故障或损伤不属于保修范围。

1.通过非法手段或非法途径获得本产品。

2.发票遗失或保修卡遗失并不能提供相关证明材料的机器。

3.保修卡机器编号与机体本身编号不相符的机器。

4.未经资质安装队安装，或在没有厂方指导下自行安装造成故障或损伤的。

5.不合理使用，违反“安装及使用说明书”的规定使用造成故障或损伤的。

6.超出正常使用条件，强行使用本产品造成故障或损伤的。(如电压超出或低于

正常的允许波动范围，大于 242V 或小于 187V；水压过低或过高）

7.一般情况下，当地的服务中心负责修理本地销售的产品，但对于外地购买的热水器也有义务实施修理。

8.人为造成(有意或无意)的机器伤害。

9.不可抗力对机器造成的损害(如自然灾害、战争等)。

10.当家用热水器作为商业用途使用时，根据国家《新三包规定》将执行一年的保修期。

四、保修服务

在保修期内，符合保修条件，并不违反例外条件的情况下，机器在出现故障或损伤，公司将根据规定提供全方位的保修服务，保修服务将包括：

1.免费修理故障机器。

2.免费更换故障配件。

3.其他国家法规规定的项目(包括《消费者权益保护法》、《产品质量法》以及国家三包规定)。

说明：如果出现因异地购买而当地没有服务中心的情况，用户可以联系最近的服务中心，或者直接通知总部客户服务中心，以便尽快协调维修服务事宜。

五、保修服务程序

用户情况：

当用户使用本公司产品时发现故障现象，在确认各项条件符合要求后，应及时通知附近的售后服务站点上门服务。

当维修人员上门服务时，用户应当出示有效发票和保修卡，并向服务人员介绍使用状况，故障情况，核实机器后，服务人员实施相应检查、维修工作。

维修结束后，客户应在维修工单上签属意见，并签名认可；如果有疑问，及时向服务人员询问澄清。

如果故障原因非保修范围，用户应根据服务人员出示的收费标准缴纳服务费。

如果用户对服务过程有异议或问题，可以拨打当地服务电话询问。

全国统一服务热线：95105950（不加区号）。

未开通该号码的区域请拨打总部特服热线：025-84031651

注 意

- 电热水器安装前，首先要确定电热水器功率与其电表容量及电源配线是否匹配。
- 电热水器一定要可靠接地，严禁将地线接在零线上或自来水管上。
- 若热水器的温度及压力安全阀已由厂方安装，为了使用安全，不可私自改动其安装位置或堵截其出口。
- 50˚C以上的热水可导致烫伤，请注意在使用热水前，先用手测试水温，混合冷水调至适合水下使用。

装 箱 单

序号 ITEM	名 称 DESCRIPTION	数量 QTY
1	电 热 水 器 ELECTRIC WATER HEATER	1
2	说 明 书 INSTRUCTION MANUAL	1
3	泄 压 阀(附导流管) RELIEF VALVE	1
4	挂 板 附 件 BRACKET ACCESSORY	1

产品维修服务记录卡

日　　期	故障原因	更换零件	维修员

A.O.SMITH

史密斯

艾欧史密斯(中国)热水器有限公司
A.O.SMITH (CHINA) WATER HEATER COMPANY LTD.
地址：中国南京市经济技术开发区尧新大道336号
ADD: No.336, Yao Xin Avenue,NETDZ,NANJING,JIANGSU,P.R. CHINA
电话：(TEL)(025)85801000 传真：(FAX)(025)85803100
邮编：(P.C):210038 网址：http://www.aosmith.com.cn

全国统一24小时服务热线：95105950

A.O.Smith reserves the right to make product changes or improvements at any time without notice.
艾欧史密斯公司保留对产品进行修改、改进的权力，以上技术参数如有改变，恕不另行通知

8.5K-03-2007 405519-001 Rev.02